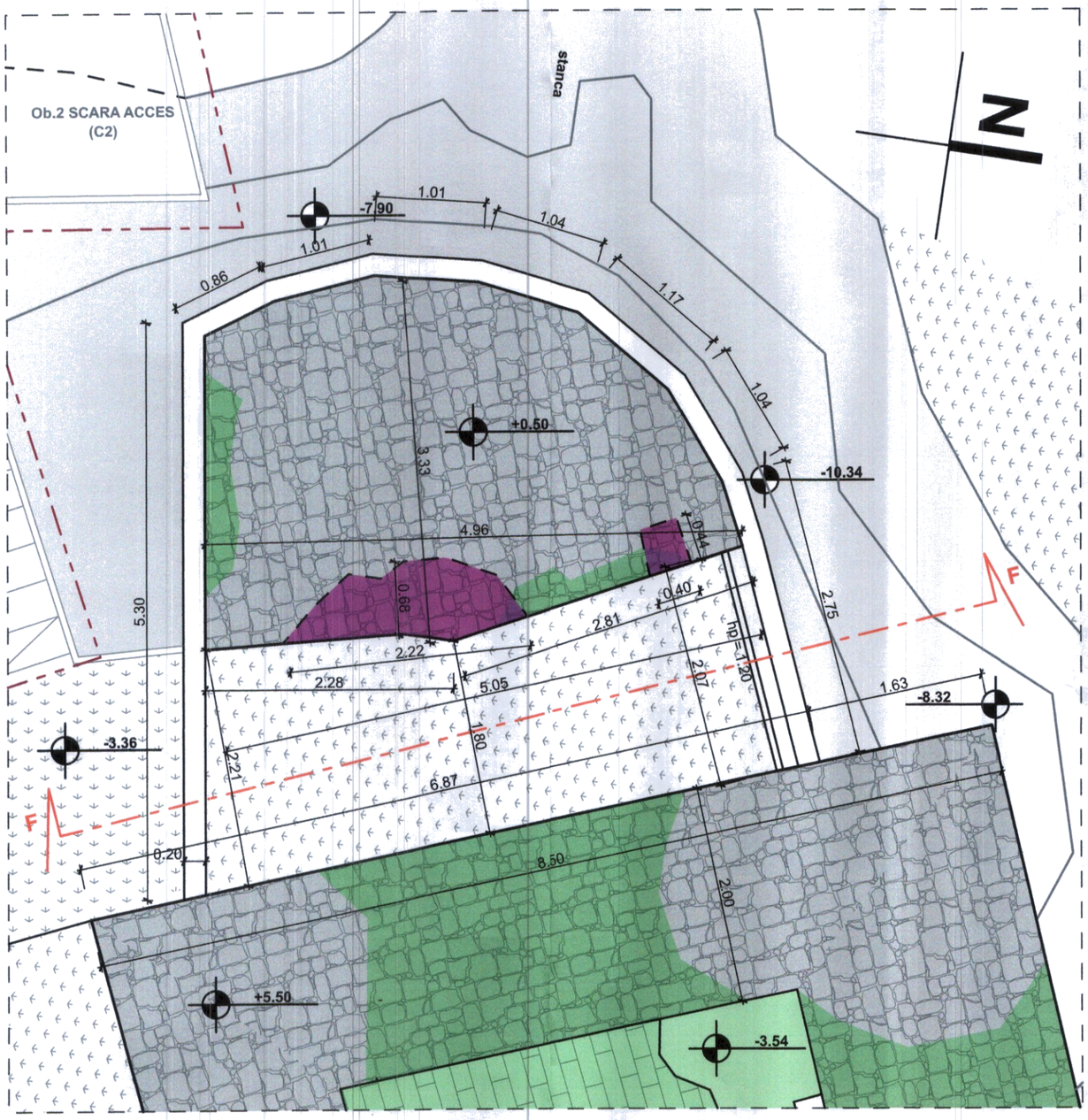

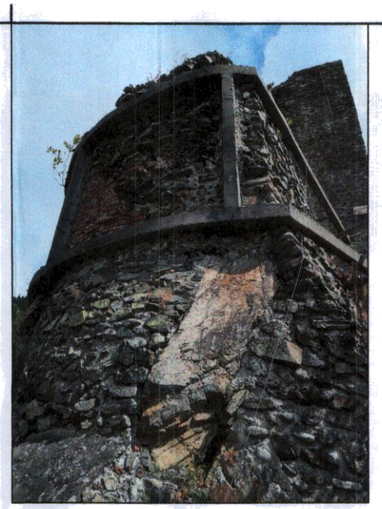

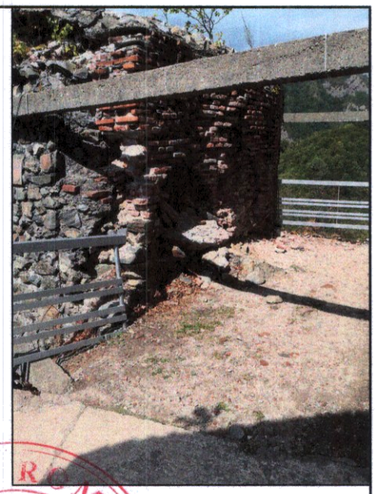

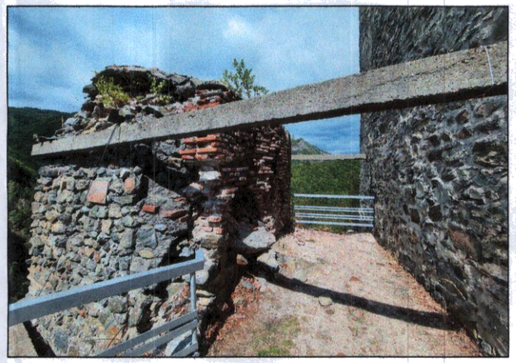

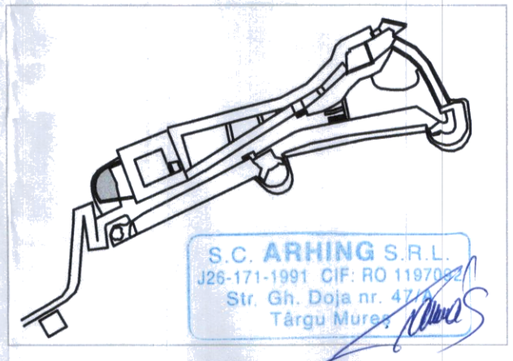

LEGENDA:

- ZIDARIE DIN PIATRA
- ZIDARIE DIN CARAMIDA CU EMPLECTON DIN PIATRA
- ZIDARIE DIN CARAMIDA
- FISURI / CRAPATURI
- LACUNE / CAVERNE
- DEZAGREGARE
- CRUSTE NEGRE
- VEGETATIE CRESCUTA IN ZIDARIE
- BIODEGRADARI
- STRAT DE PROTECTIE DIN MORTAR DE CIMENT, IN CARE SUNT INFIPTE PIETRE NEFASONATE
- ELEMENTE DIN BETON ARAMAT
- PARATRASNET

ROMÂNIA MINISTERUL CULTURII ȘI AL CULTELOR
Arh. POP GHEORGHE
VERIFICATOR Nr. 222

ORDINUL ARHITECȚILOR DIN ROMÂNIA
547
Iolanda SZEKERES BALOGH
Arhitect cu drept de semnătură

ROMÂNIA MINISTERUL CULTURII ȘI AL CULTELOR
Arh. SZEKERES BALOGH IOLANDA
SPECIALIST Nr. 3745

Faza PT+DE elaborata pe baza PROIECT faza DALI Pr. Nr. 14/2020, SC "ABRAL ART" SRL, Bucuresti

ACEST DOCUMENT ESTE PROPRIETATE INTELECTUALĂ PRIVATĂ A S.C. ARHING S.R.L.ȘI NU POATE FI FOLOSIT,TRANSMIS SAU REPRODUS, TOTAL SAU PARȚIAL, FĂRĂ AUTORIZAREA EXPRESĂ. UTILIZAREA SA TREBUIE SĂ FIE CONFORM CELEI PENTRU CARE A FOST ELIBERAT. DOCUMENTUL ESTE VALABIL NUMAI CU SEMNĂTURA ȘI ȘTAMPILA ÎN ORIGINAL, DE CULOARE ALBASTRĂ.

VERIFICATOR	NUME	SEMNATURA	CERINTA	REFERAT / EXPERTIZA NR. / DATA	
S.C. "ARHING" PROIECTARE-CERCETARE-EXPERTIZARE IN CONSTRUCTII, INSTALATII Tg.Mures str. Gh.Doja nr.47/A				**Beneficiar:** U.A.T. JUDEȚUL ARGEȘ, Piața Vasile Milea nr. 1, oraș Pitești, județ Argeș	PR.NR. XXXI-1120/2021
SEF PROIECT	dr.arh.SZEKERES I.		SCARA 1:50	CONSERVAREA ȘI CONSOLIDAREA CETATII POENARI, ARGEȘ, comuna Arefu, judet Argeș	FAZA: P.T. - D.E.
PROIECTAT	dr.arh.SZEKERES I.		DATA 10/2021	RELEVEU DE ARHITECTURA CU DEGRADARI	PL.NR:
REDACTAT	stag. arh. DUMITRU A.			TURN 1 - PLAN	Ob.1 / A15